Fiche technique

Chemin de câbles en treillis GR-Magic® 55

N° de réf. 6001442

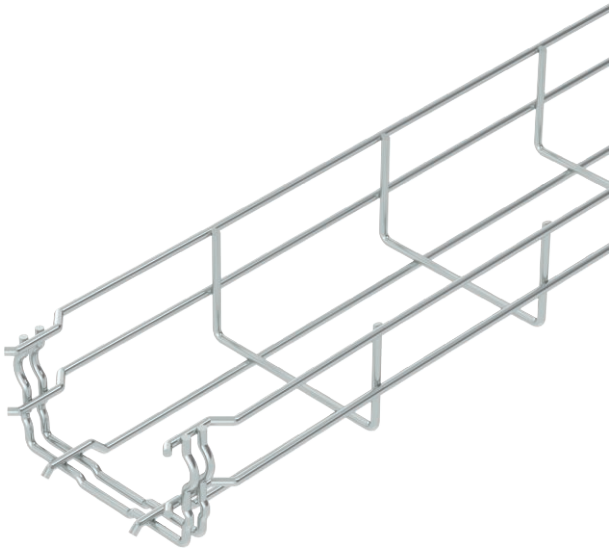

Chemin de câbles en treillis avec raccord préformé d'une hauteur d'aile de 55 mm.

E30 E90 E60

St (acier)	acier
G	galvanisé

Texte supplémentaire du produit : conseil	Aucun raccord supplémentaire n'est nécessaire pour le chemin de câbles en treillis, il est simplement emboîté. Le maillage est de 50 x 100 mm (exception : GRM 55/50 = 20 x 100 mm). Testé pour le maintien de la fonction selon DIN 4102 partie 12 (type: GRM 55 200 4,8 G, GRM 55 300 G, GRM 55 400 G, conception de l'installation et paramètres selon le certificat de test valide). Testé pour une installation au-dessus de plafonds suspendus coupe-feu (type: GRM 55 100 G, GRM 55 200 G, GRM 55 300 G, GRM 55 400 G, exposition au feu 30 minutes, conception de l'installation et paramètres selon les rapports de protection incendie).
Texte supplémentaire du produit 1	Des indications précises relatives à la classification UL figurent dans l'homologation correspondante.

Données sources

N° de réf.	6001442
Type	GRM 55 100 G
Dimension	55x100x3000
Matériau	acier
Matériau abréviation	St (acier)
Surface	galvanisé
Surface selon DIN	DIN EN 12329
Surface abréviation	G
Unité de vente minimale	3,00 m
Poids	72,00 kg/100 m

Fiche technique

Chemin de câbles en treillis GR-Magic® 55

N° de réf. 6001442

Caractéristiques techniques

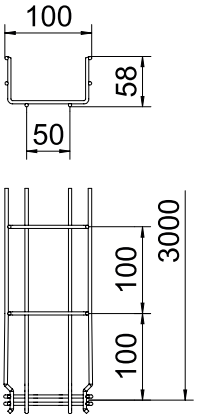

Longueur	3.000,00 mm
Largeur	100,00 mm
Hauteur	55,00 mm
Hauteur latérale	55,00 mm
Dimension B	100,00 mm
Dimension H	58,00 mm
Dimension	55 x 100 mm
Version du connecteur	raccord intégré
Diamètre du fil	3,90 mm
Convient pour le maintien de fonction	☑
Séparateur intégré	sans
Section utile	40,00 cm²
Section utile	4.000,00 mm²
Forme de profilé	Forme en U
Acier inoxydable, décapé	☐
Raccord sans vis	☑
Modèle longue portée	☐

charge adm. :

Écart entre supports 1,0 m	0,35 kN/m
Écart entre supports 1,5 m	0,20 kN/m
Écart entre supports 2,0 m	0,10 kN/m
Écart entre supports 2,5 m	0,10 kN/m

charge adm. :

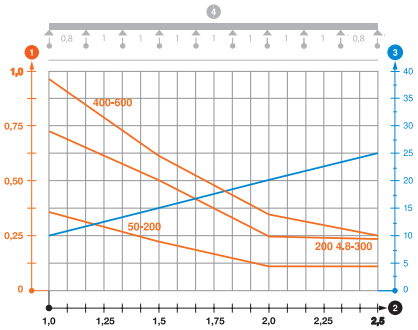

Diagramme de charge du chemin de câbles en treillis GR-Magic de type GRM 55

1. Charge de chemins de câbles/d'échelles à câbles en kN/m sans charge d'homme
2. Portée en m
3. Déflexion de l'aile en mm avec kN/m autorisé
4. Schéma de charge pour le procédé de contrôle

— Courbe de charge avec largeur du chemin de câbles/de l'échelle à câbles en mm

— Courbe de déflexion de l'aile en fonction de l'écartement